LED COB G4 北美
1W/2W

特点

- 低能耗，极度节能
- 体积小巧，与传统卤素灯灯相若，可直接替换
- 适用于所有电感变压器、LED 驱动器和大多数电子镇流器
- 均匀光分布
- 良好的演色性，Ra 80

图表

尺寸:

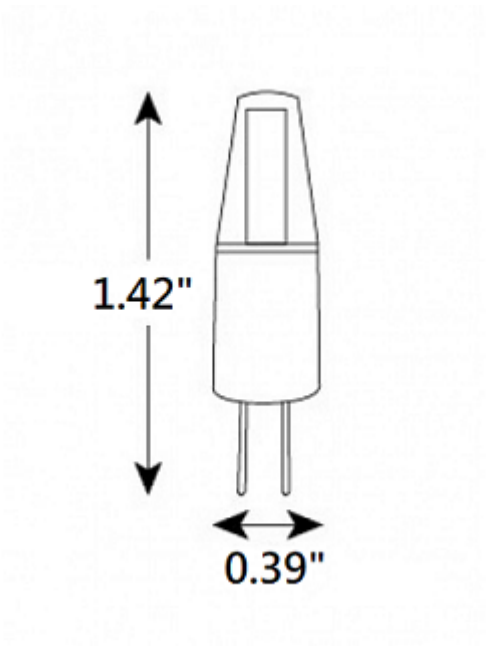

佑昌灯光器材有限公司
电话: (852) 2511 0022 传真: (852) 2511 0082 网址: www.prosperitylamps.com 电子邮件: info@prosperitylamps.com

©2024 佑昌灯光器材有限公司 保留所有权利

应用

家居 办公室 购物中心 旅馆 超市 餐厅 艺术馆

博物馆

技术参数	
电参数	
额定功率 [W]	1W / 2W
额定电压 [V/Hz]	12-24V AC/DC, 50/60Hz
功率因数	1
输入电流 [mA] @12V	83 / 167
输入电流 [mA] @24V	42 / 83
产品型号	
LED NA G4 COB-1W	1W
LED NA G4 COB-2W	2W
光通量 [lm]	
1W	100lm @3000K
	105lm @6500K
2W	160lm @3000K
	170lm @6500K
性能	
色容差	<6
预计每年能源支出 [$USD]	0.24
光效 [lm/W]	80-105
显色指数 [Ra]	⩾80
色效维持 [hr]	>6000
光度分布 [°]	360
寿命 [yrs] (每日使用3小时)	23
6000小时后, 光通维持率	>0.8
开关测试	>15,000 cycles
启动时间 [S]	<0.5
LED 失效率	<5%
尺寸和物料	
直径 D [in]	Φ0.39
高度 H [in]	1.42
灯头	G4
物料	Silicon
标准	
ANSI	UL1993, C82.77-2002, C78.377-2008
FCC	FCC CFR Part 15, FCC CFR Part 18
汞含量 [mg]	0.0
其他	

佑昌灯光器材有限公司
电话: (852) 2511 0022 传真: (852) 2511 0082 网址: www.prosperitylamps.com 电子邮件: info@prosperitylamps.com

©2024 佑昌灯光器材有限公司 保留所有权利

调光 [Y/N]	N
工作温度	-20° C ~ 50° C
存储温度	-10° C ~ 30° C

佑昌灯光器材有限公司
电话: (852) 2511 0022 传真: (852) 2511 0082 网址: www.prosperitylamps.com 电子邮件: info@prosperitylamps.com

©2024 佑昌灯光器材有限公司 保留所有权利